# Speciální nabídka balíčků - The Smart Cities Meetup

Veletrhy Brno, a.s.
Výstaviště 405/1
603 00 Brno
Tel.: +420 724 841 697
E-mail: urbis@bvv.cz
www.bvv.cz/expozice

URBIS LIVING LAB

Central European Exhibition Centre

BVV Veletrhy Brno

**10. - 12. 6. 2025, Výstaviště Brno, www.bvv.cz/urbis**

Posláním nového formátu URBIS je vytvořit příznivé podmínky pro propojování všech aktérů inovačního ekosystému. Výsledkem je speciální inkluzivní nabídka určená pro:

* startupy a inovativní malé a střední podniky - klienty agentur CzechTrade a CzechInvest a regionálních inovačních center, účastníky národního projektu City For The Future
* univerzity, neziskové organizace, spolky a jiné aktivní aktéry Smart City ekosystému

**Společné podmínky pro všechny typy a velikosti stánků:**

- Expozice bude připravena vždy jeden den před zahájením veletrhu v 10:00 h
- V případě vlastního celoplošného polepení a poškození stěnových panelů bude účtován příplatek ve výši Kč 880,- / ks
- Vrácení nebo výměna základního vybavení nebude kompenzováno snížením ceny
- Úklid je prováděn vždy ráno před zahájením veletrhu
- Konstrukční změny nejsou u balíčkových expozic možné
- POZOR - demontáž expozice probíhá ihned po skončení veletrhu

Veletrhy Brno, a.s.
Výstaviště 405/1
603 00 Brno
Tel.: +420 724 841 697
E-mail: urbis@bvv.cz
www.bvv.cz/expozice

URBIS LIVING LAB

Central European Exhibition Centre

BVV Veletrhy Brno

10. - 12. 6. 2025, Výstaviště Brno, www.bvv.cz/urbis

# Balíčky výhradně pro projekt START UP

## TYP A 9 m² — Vystavovatelský balíček - Typ START UP A, 3 x 3 m, celková cena Kč 16 000,- + DPH

**Cena zahrnuje:**

- výstavní plochu 9 m2
- **Meeting point**: místo k sezení - 1x stůl, 4x židle, banner 1 x 2,5 m - prosvětlená Octalumina, elektrická zásuvka, koberec 9 m2 - jednotná barva bez možnosti změny, denní úklid

- registrační poplatek
- uvedení základních údajů ve veletržním katalogu a v elektronickém informačním systému
- 2 ks montážních/demontážních průkazů, 2 ks vystavovatelských průkazů

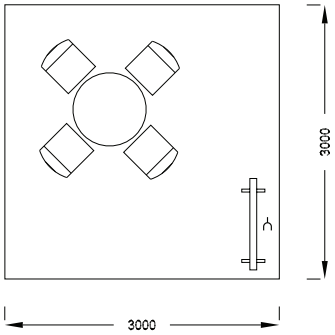


## TYP B 12 m² — Vystavovatelský balíček - Typ START UP B, 4 x 3 m, celková cena Kč 20 000,- + DPH

**Cena zahrnuje:**

- výstavní plochu 12 m2
- **Meeting point**: místo k sezení - 1x stůl, 4x židle, banner 1 x 2,5 m - prosvětlená Octalumina, elektrická zásuvka, koberec 12 m2 - jednotná barva bez možnosti změny, denní úklid

- registrační poplatek
- uvedení základních údajů ve veletržním katalogu a v elektronickém informačním systému
- 2 ks montážních/demontážních průkazů, 2 ks vystavovatelských průkazů

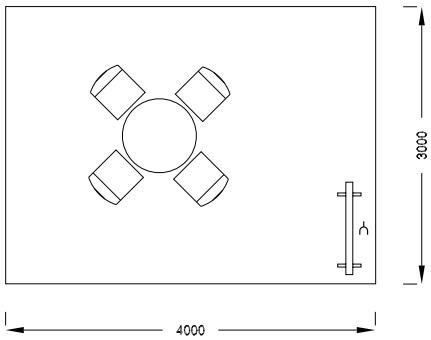


## TYP C 15 m² — Vystavovatelský balíček - Typ START UP C, 5 x 3 m, celková cena Kč 24 000,- + DPH

**Cena zahrnuje:**

- výstavní plochu 15 m2
- **Meeting point**: místo k sezení - 1x stůl, 4x židle, banner 1 x 2,5 m - prosvětlená Octalumina, elektrická zásuvka, koberec 15 m2 - jednotná barva bez možnosti změny, denní úklid

- registrační poplatek
- uvedení základních údajů ve veletržním katalogu a v elektronickém informačním systému
- 2 ks montážních/demontážních průkazů, 2 ks vystavovatelských průkazů

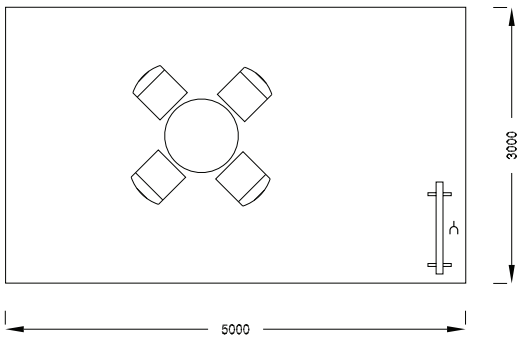


**Společné podmínky pro všechny typy a velikosti stánků:**

- Expozice bude připravena vždy jeden den před zahájením veletrhu v 10:00 h
- V případě vlastního celoplošného polepení a poškození stěnových panelů bude účtován příplatek ve výši Kč 880,- / ks
- Vrácení nebo výměna základního vybavení nebude kompenzováno snížením ceny
- Úklid je prováděn vždy ráno před zahájením veletrhu
- Konstrukční změny nejsou u balíčkových expozic možné
- POZOR - demontáž expozice probíhá ihned po skončení veletrhu

## Speciální nabídka balíčků - The Smart Cities Meetup

B 3

**Veletrhy Brno, a.s.**
**Výstaviště 405/1**
**603 00 Brno**
**Tel.: +420 724 841 697**
**E-mail: urbis@bvv.cz**
**www.bvv.cz/expozice**

URBIS LIVING LAB

Central European Exhibition Centre

BVV Veletrhy Brno

**10. - 12. 6. 2025, Výstaviště Brno, www.bvv.cz/urbis**

Objednávka dodatečného vybavení k balíčkům

Vystavovatel:

Sídlo: Místo podnikání:

Kontaktní osoba:

Tel.: Fax: E-mail:

K balíčku _____ (doplňte typ a rozměr expozice)

závazně objednávám dodatečné vybavení:

Židle API

Počet ☐
cena Kč 720,-

Židle barová API

Počet ☐
cena Kč 1 080,-

Stůl kulatý MAX bílý 90 cm

Počet ☐
cena Kč 1 170,-

Stůl 120 x 60 cm

Počet ☐
cena Kč 445,-

Stůl 80 x 80 cm

Počet ☐
cena Kč 360,-

Stůl bufet bílý

Počet ☐
cena Kč 900,-

Regál skladový

Počet ☐
cena Kč 680,-

Informační pult
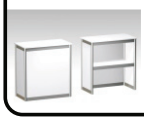
Počet ☐
Výška 110 cm
Šířka 100 cm
Hloubka 50 cm
cena Kč 1 920,-

Stojan na prospekty buk

Počet ☐
cena Kč 900,-

Skříňka Octanorm uzamykatelná

Počet ☐
Výška 68 cm
Šířka 95 cm
Hloubka 45 cm
cena Kč 1 260,-

Zázemí 1x1m2 vč. shrn. dveří

Počet ☐
cena Kč 2 448,-

Vitrína stolová Octanorm

Počet ☐
Výška 98 cm
Šířka 95 cm
Hloubka 45 cm
cena Kč 2 025,-

Vitrína Octanorm s osvětlením

Počet ☐
Výška 200 cm
Šířka 50 cm
Hloubka 50 cm
cena Kč 2 340,-

Vitrína 100 x 100 x 250 cm

2x skl. police, osvětlení
Počet ☐
cena Kč 3 920,-

Vitrína 100 x 50 x 250 cm

2x skl. police, osvětlení
Počet ☐
cena Kč 3 360,-

Lednice vč. zásuvky na noční proud

Počet ☐
cena Kč 2 840,-

Zásuvka 220 V

Počet ☐
Nezahrnuje el. přívod
cena Kč 350,-

LCD 50" na stojanu
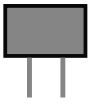
Počet ☐
cena Kč 4 050,-

**Další vybavení a služby lze objednat na ieso.bvv.cz**

**Místo a datum**

**Jméno a příjmení osoby oprávněné jednat za vystavovatele, razítko a podpis**